DIN 982

Dadi autobloccanti alti - Prevailing torque type castle nuts high type - Sechskanmuttern selbstsichernd mit klemmteil / polyamid hohe form - Écrous auto freinés hexagonaux type haut

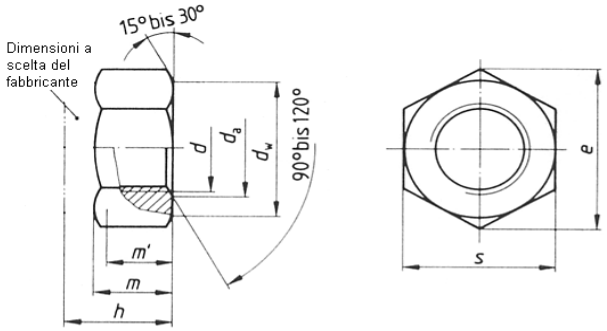

Nominal thread diameter	Pitch (*)=Special pitches	Diameters d_a Min	Diameters d_a Max	Diameters d_w Min	Dimensions of the hexagon e Min	Dimensions of the hexagon s Nom (Max)	Dimensions of the hexagon s Min	Heights m min	Heights h Nom (Max)	Heights h Min
M5	0,8	5	5,75	6,9	8,79	8	7,78	4,4	6,3	6
M6	1	6	6,75	8,9	11,05	10	9,78	4,9	8	7,7
M7	1	7	7,75	9,6	12,12	11	10,73	6,14	8,5	8,2
M8	1 (*) 1,25	8	8,75	11,6	14,38	13	12,73	6,44	9,5	9,14
M10	1 (*) 1,25 (*) 1,5	10	10,8	15,6	18,9	17	16,73	8,04	11,5	11,14
M12	1,25 (*) 1,5 (*) 1,75	12	13	17,4	21,1	19	18,67	10,37	14	13,64
M14	1,5 (*) 2	14	15,1	20,5	24,49	22	21,67	12,1	16	15,3
M16	1,5 (*) 2	16	17,3	22,5	26,75	24	23,67	14,1	18	17,3
M18	1,5 (*) 2 (*) 2,5	18	19,5	24,9	29,56	27	26,16	15,1	20	19,16
M20	1,5 (*) 2 (*) 2,5	20	21,6	27,7	32,95	30	29,16	16,9	22	20,7
M22	1,5 (*) 2 (*) 2,5	22	23,7	29,5	35,03	32	31	18,1	25	23,7
M24	2 (*) 3	24	25,9	33,2	39,55	36	35	20,2	28	26,7

FILTOMATIC FASTENERS S.p.A.
tranciatura - minuterie metalliche